MURR ELEKTRONIK
stay connected

CUBE67+ Profinet IO

Nodo bus

Cube67+
PROFINET IO
Cavi di connessione sull'online shop nella sezione "Tecnica di connessione".
Custodia pressofusa.

Link al prodotto

Immagine

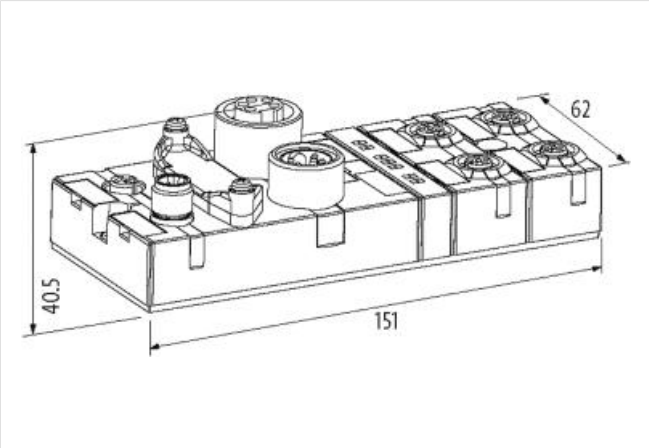

Immagine rappresentativa

dati commerciali	
ECLASS-6.0	27242608
ECLASS-6.1	27242608
ECLASS-7.0	27242608
ECLASS-8.0	27242608
ECLASS-9.0	27242608
ECLASS-10.1	27242608
ECLASS-11.1	27242608
ECLASS-12.0	27242608
ETIM-5.0	EC001604
GTIN	4048879294027
Lotto minimo ordinabile	1
Numero di tariffa doganale	85389099

Dati elettrici | Alimentazione	
Tensione di esercizio CC	24 V
Corrente assorbita max	200 mA
Corrente cumulativa UA max	8 A
Corrente cumulativa US max	8 A

Dati tecnici | Comunicazione industriale	
Machine Option Management	si
Protocollo supportato	PROFINET

Le informazioni contenute in questo datasheet sono state elaborate con la massima cura.
Murrelektronik non è responsabile delle variazioni apportate ai prodotti o alle informazioni in esso contenute. 2024-04-29

Comunicazione industriale | Dati bus	
Intervallo di indirizzi uscite max	1024 Bytes
Intervallo di indirizzi ingressi max	1024 Bytes
Comunicazione industriale | Profinet	
Indirizzamento PROFINET	DCP
Classe di conformità PROFINET	B
Specifica PROFINET	V2.2
Comunicazione industriale | IO-Link	
Numero porte master IO-Link max	128
Diagnosi	
Diagnostica	Nessuna tensione, Under voltage
Diagnostica tramite BUS	per modulo e canale
Diagnostica tramite LED	per modulo e canale
Diagnosi di cortocircuito	si
Indicatore LED	Connessione Ethernet/traffico dati
Diagnosi di sovraccarico	si
Protezione dei dispositivi | Elettrica	
Grado di protezione (EN CEI 60529)	IP67
Dati tecnici | Dati meccanici	
Number extension modules max.	32
Dati meccanici | Dati di montaggio	
Suitable for mounting type	Fissaggio a vite con 2 fori
Altezza	151 mm
Larghezza	62 mm
Profondità	40,5 mm
Caratteristiche ambientali | Climatiche	
Temperatura di esercizio min	0 °C
Temperatura di esercizio max	55 °C
Temperatura di stoccaggio min	-20 °C
Temperatura di stoccaggio max	75 °C
Standard di prodotto	EN 61131-2
Tipo di collegamento 4	
Tipo di collegamento 1	Bus In / Bus Out
Tipo di collegamento 2	Internal system connection
Tipo di collegamento 3	Power In
Tipo di collegamento 4	Power Out
Tipo di fissaggio	inserito, Avvitato
Coppia di serraggio	0,6 Nm
Family construction form	M12
Gender	female
Colore portacontatti	nero
Codifica	D
N. di poli	4
PIN 1	TD +
PIN 2	RD +
PIN 3	TD -
PIN 4	RD -
Family construction form	M12
Gender	female
Colore portacontatti	nero

Le informazioni contenute in questo datasheet sono state elaborate con la massima cura.
Murrelektronik non è responsabile delle variazioni apportate ai prodotti o alle informazioni in esso contenute. 2024-04-29

Codifica	A
N. di poli	6
PIN 1	24 V DC (UA)
PIN 2	24 V DC (US)
PIN 3	0 V
PIN 4	Bus internal
PIN 5	Bus internal
PIN 6	0 V
Family construction form	7/8"
Gender	male
Colore portacontatti	nero
N. di poli	5
PIN 1	0 V
PIN 2	0 V
PIN 3	PE
PIN 4	24 V DC (US)
PIN 5	24 V DC (UA)
Family construction form	7/8"
Gender	female
Colore portacontatti	nero
N. di poli	5
PIN 1	0 V
PIN 2	0 V
PIN 3	PE
PIN 4	24 V DC (US)
PIN 5	24 V DC (UA)

Le informazioni contenute in questo datasheet sono state elaborate con la massima cura.
Murrelektronik non è responsabile delle variazioni apportate ai prodotti o alle informazioni in esso contenute. 2024-04-29