RMMDU 11/24 relè d'uscita

IN: 24 VDC - OUT: 250 VAC/DC / 8 A

1 relè; 1 contatto di scambio
8 A
24 V DC
con ponticello per il negativo
safe isolation (IEC 61140/EN 61140)

Link al prodotto

Immagine

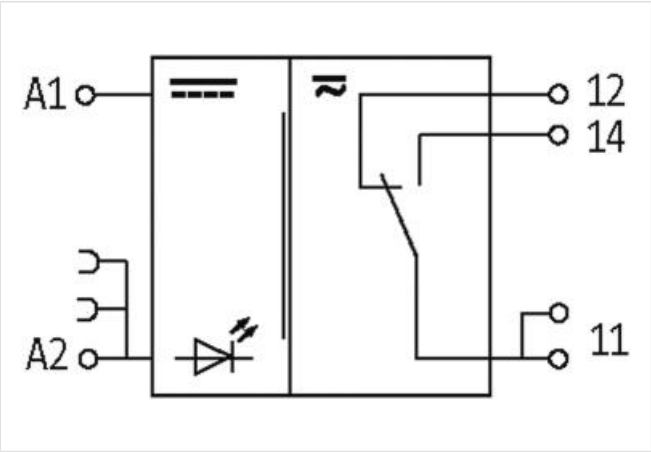

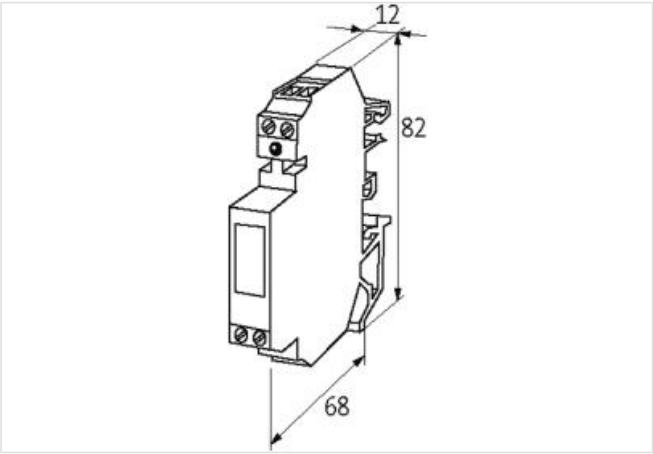

Immagine rappresentativa

Informazioni generali di prodotto

Scope of delivery	Ponticello (Art-No. 90960)

dati commerciali

ECLASS-6.0	27371001
ECLASS-6.1	27371601
ECLASS-7.0	27371601

Le informazioni contenute in questo datasheet sono state elaborate con la massima cura.
Murrelektronik non è responsabile delle variazioni apportate ai prodotti o alle informazioni in esso contenute. 2024-04-20

ECLASS-8.0	27371601
ECLASS-9.0	27371601
ECLASS-10.1	27371601
ECLASS-11.1	27371601
ECLASS-12.0	27371601
ETIM-5.0	EC001437
GTIN	4048879027779
Lotto minimo ordinabile	1
Numero di tariffa doganale	85364900
Dati elettrici | Ingresso	
Tensione di entrata CC	24 V
Tensione di entrata CC min	21,6 V
Tensione di entrata CC max	26,4 V
Corrente d'ingresso	15 mA
Dati elettrici | Uscita	
Categoria di uso CA-15 (EN IEC 60947-5-1)	3 A @ 24 V, 3 A @ 110 V, 3 A @ 230 V
Categoria di uso CC-13 (EN IEC 60947-5-1)	2,5 A @ 24 V, 0,4 A @ 110 V, 0,3 A @ 230 V
Frequenza di commutazione max	10 Hz
Potenza di commutazione CA max	2000 VA
Potenza di commutazione CC max	240 W
Tensione di commutazione CA max	250 V
Tensione di commutazione CC max	250 V
Corrente di commutazione CC	100 mA
Corrente di commutazione max	8 A
Potere di interruzione CA-12 (EN IEC 60947-5-1)	8 A (24/110/230 V AC)
Diagnosi	
Indicatore di stato LED	rosso
Dati tecnici | Protezione dei dispositivi	
Condizione durata utile	In funzione del carico
Protezione dei dispositivi | Elettrica	
Picco di tensione nominale	5 kV
Durata utile elettrica	20000000 Cicli
Protezione dei dispositivi | Meccanica	
Durata utile meccanica	20000000 Cicli
Dati tecnici | Dati meccanici	
Tempo di caduta max	15 ms
Tempo di reazione max	10 ms
Tempo di rimbalzo max	2 ms
Dati meccanici | Dati del materiale	
Materiale morsetti	Ag Ni
Dati meccanici | Dati di montaggio	
Tipo di fissaggio	geschnappt
Suitable for mounting type	Guida DIN TH35, G32, (EN 60715)
Altezza	82 mm
Larghezza	12 mm
Profondità	68 mm
Caratteristiche ambientali | Climatiche	
Temperatura di esercizio min	-20 °C
Temperatura di esercizio max	50 °C

Le informazioni contenute in questo datasheet sono state elaborate con la massima cura.
Murrelektronik non è responsabile delle variazioni apportate ai prodotti o alle informazioni in esso contenute. 2024-04-20

Tipo di collegamento 5	
Tipo di collegamento 1	X1
Tipo di collegamento 2	X2
Connessione	Morsetti a vite SK
Family construction form	morsetto
Gender	female
Colore portacontatti	verde
N. di poli	2
PIN 1	+ A 1
PIN 2	- A 2
Connessione	Morsetti a vite SK
Family construction form	morsetto
Gender	female
Colore portacontatti	verde
N. di poli	4
PIN 1	11
PIN 2	14
PIN 3	11
PIN 4	12
Connessione	Morsetti a vite SK
Family construction form	morsetto
Gender	female
N. di poli	2
PIN 1	11
PIN 2	11
Connessione	Morsetti a vite SK
Family construction form	morsetto
Gender	female
N. di poli	2
PIN 1	14
PIN 2	12
Connessione	Morsetti a vite SK
Family construction form	morsetto
Gender	female
N. di poli	2
PIN 1	+ A 1
PIN 2	- A 2

Le informazioni contenute in questo datasheet sono state elaborate con la massima cura.
Murrelektronik non è responsabile delle variazioni apportate ai prodotti o alle informazioni in esso contenute. 2024-04-20