SV-SUB D 9 mas. conn. trasf. segnali

125 VAC/DC / 2 A

Connettore maschio
9 poli
Morsetti a vite

Link al prodotto

Immagine

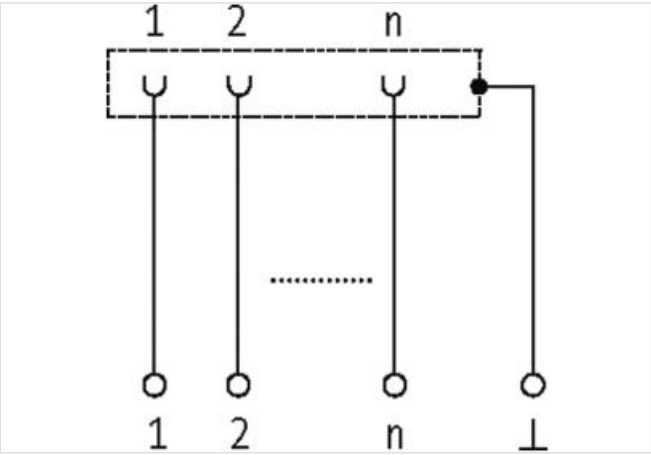

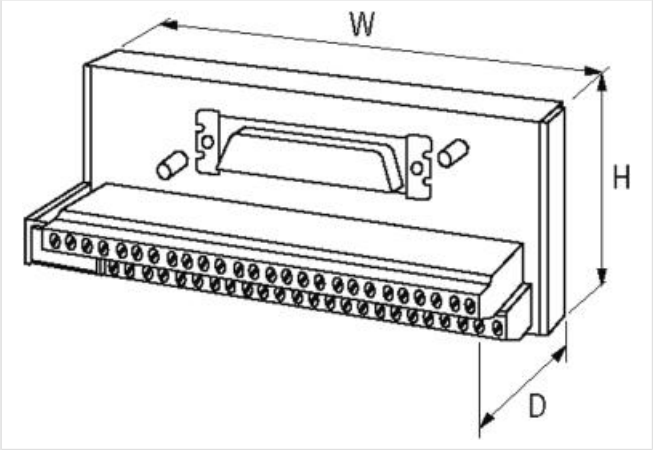

Immagine rappresentativa

dati commerciali

ECLASS-6.0	27143424
ECLASS-6.1	27260708
ECLASS-7.0	27141152
ECLASS-8.0	27141152
ECLASS-9.0	27141152
ECLASS-10.1	27141152

Le informazioni contenute in questo datasheet sono state elaborate con la massima cura.
Murrelektronik non è responsabile delle variazioni apportate ai prodotti o alle informazioni in esso contenute. 2024-04-25

ECLASS-11.1	27141152
ECLASS-12.0	27141152
ETIM-5.0	EC001283
GTIN	4048879026543
Lotto minimo ordinabile	1
Numero di tariffa doganale	85366990
Dati elettrici | Alimentazione	
Tensione di esercizio CA	125 V
Tensione di esercizio CC	150 V
Corrente di esercizio max	2 A
Protezione dei dispositivi | Elettrica	
Categoria di sovratensione (EN 60664-1)	II
Dati meccanici | Dati di montaggio	
Tipo di fissaggio	geschnappt
Suitable for mounting type	guida portante, (EN 60715)
Altezza	63 mm
Larghezza	50 mm
Profondità	48 mm
Modalità di fissaggio	Vite filettata standard UNC 4-40 (EN 60807)
Caratteristiche ambientali | Climatiche	
Temperatura di esercizio min	-20 °C
Temperatura di esercizio max	70 °C

Le informazioni contenute in questo datasheet sono state elaborate con la massima cura.
Murrelektronik non è responsabile delle variazioni apportate ai prodotti o alle informazioni in esso contenute. 2024-04-25