Tree 5TX IP67 Switch managed plastica

5xM12-D FE 10/100 Mbit/s, alimentazione M12-A

Switch managed 5 porte
5× M12 (femmina), D-code
Alimentazione PIN 1/3
Cavi di connessione sull'online shop nella sezione "Tecnica di connessione".

Link al prodotto

Immagine

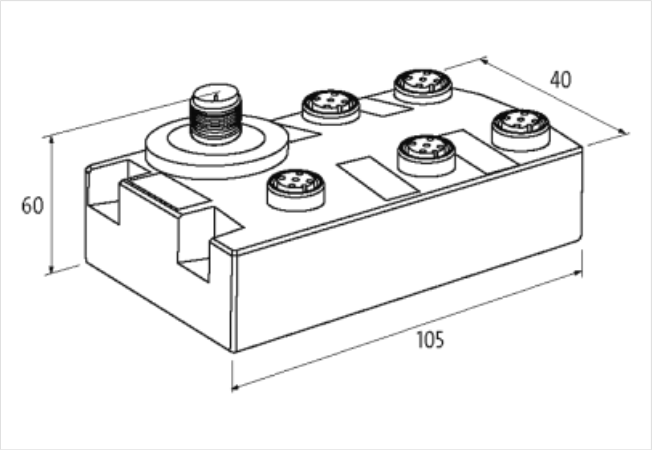

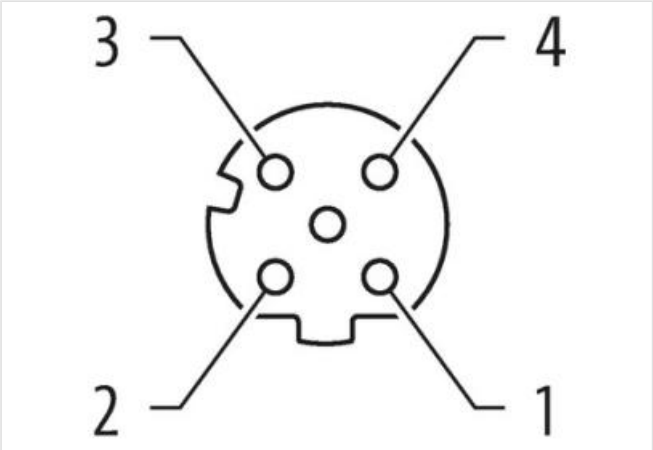

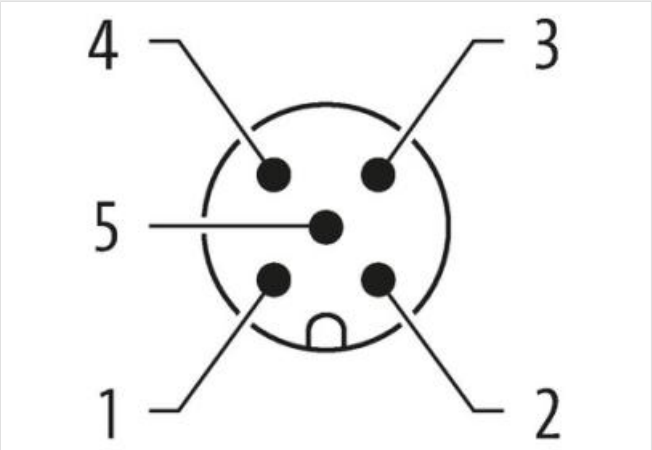

Le informazioni contenute in questo datasheet sono state elaborate con la massima cura.
Murrelektronik non è responsabile delle variazioni apportate ai prodotti o alle informazioni in esso contenute. 2024-04-25

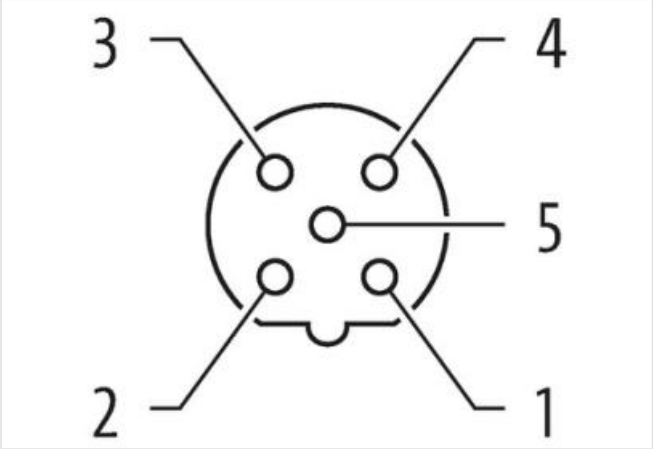

Immagine rappresentativa

dati commerciali	
ECLASS-6.0	19170106
ECLASS-6.1	19170106
ECLASS-7.0	19170106
ECLASS-8.0	19170106
ECLASS-9.0	19170401
ECLASS-10.1	19170401
ECLASS-11.1	19170401
ECLASS-12.0	19170401
ETIM-5.0	EC000734
GTIN	4048879718301
Lotto minimo ordinabile	1
Numero di tariffa doganale	85176200
Dati elettrici | Alimentazione	
Tensione di esercizio CC min	9,5 V
Tensione di esercizio CC max	31,5 V
Corrente assorbita min	97,5 mA
Corrente assorbita max	162,5 mA
Dati tecnici | Comunicazione industriale	
Velocità di trasmissione max	100 MBit/s
Comunicazione industriale | Funzionalità Ethernet	
Auto-Crossover	si
Auto-Negotiation	si
Duplex	Full duplex
Frame LLDP	Indirizzamento
Topologia ad anello	RSTP, STP
Tipo di interruttore	managed
Comunicazione industriale | Funzioni IIoT	
Webserver	HTTP, HTTPS
Switch Management	
Indirizzamento	Client BOOTP/DHCP, DCP, SSH-Befehlszeile
RSTP (IEEE 802.1D-2004, IEC 62439-1)	ON di default

Le informazioni contenute in questo datasheet sono state elaborate con la massima cura.
Murrelektronik non è responsabile delle variazioni apportate ai prodotti o alle informazioni in esso contenute. 2024-04-25

Simple Network Management Protocol (SNMP)	v1, v2c, v3 (attivo di default)
VLAN managed (IEEE 802.1Q)	no
Sincronizzazione temporale	Client NTP
Diagnosi	
Contatto d'allarme	no
Diagnostica	Nessuna tensione
Manutenzione a distanza	Client Open VPN
Indicatore LED	Connessione Ethernet/traffico dati
Mirroring delle porte	1:1
RMON	si
SNMP Traps	si
Syslog	si
Protezione dei dispositivi | Elettrica	
Grado di protezione (EN CEI 60529)	IP67
Protezione contro l'inversione di polarità	si
Protezione sovratensione	si
Dati meccanici | Dati del materiale	
Colore alloggiamento	nero
Materiale custodia	Plastica
Dati meccanici | Dati di montaggio	
Suitable for mounting type	Fissaggio a vite con 3 fori
Altezza	105 mm
Larghezza	60 mm
Profondità	40 mm
Caratteristiche ambientali | Climatiche	
Temperatura di esercizio min	0 °C
Temperatura di esercizio max	60 °C
Temperatura di stoccaggio min	-40 °C
Temperatura di stoccaggio max	85 °C
Tipo di collegamento 2	
Tipo di collegamento 1	4, 5
Tipo di fissaggio	inserito, Avvitato
Coppia di serraggio	0,6 Nm
Family construction form	M12
Gender	female
Colore portacontatti	nero
Codifica	D
N. di poli	4
PIN 1	TD +
PIN 2	RD +
PIN 3	TD -
PIN 4	RD -
Family construction form	M12
Gender	male
Colore portacontatti	nero
Codifica	A
N. di poli	5
PIN 1	24 V DC (UB 1)
PIN 2	RD
PIN 3	0 V
PIN 4	TD

Le informazioni contenute in questo datasheet sono state elaborate con la massima cura.
Murrelektronik non è responsabile delle variazioni apportate ai prodotti o alle informazioni in esso contenute. 2024-04-25

PIN 5	n.c.

Le informazioni contenute in questo datasheet sono state elaborate con la massima cura.
Murrelektronik non è responsabile delle variazioni apportate ai prodotti o alle informazioni in esso contenute. 2024-04-25