MURR ELEKTRONIK
stay connected

Emergency stop con 2 aperture positive

Pulsante Emergency Stop, connessione M12 (5 poli), IP65

E-Stop 42 2NC M12(5)
con connettore M12
5 poli
Pulsante Emergency-Stop
2 NC (apertura forzata)
mounting with clip on the back side

Link al prodotto

Immagine

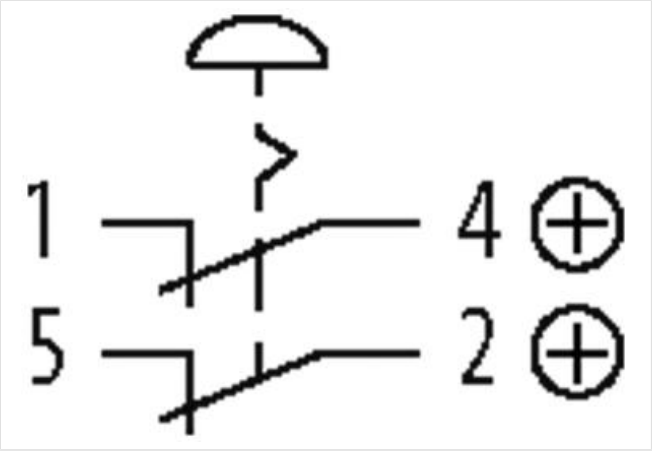

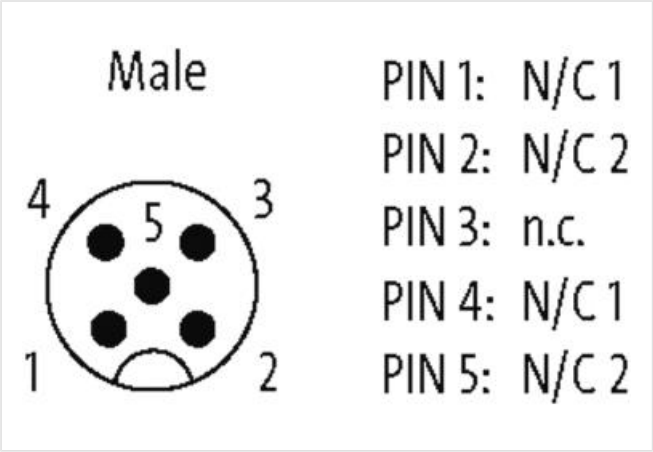

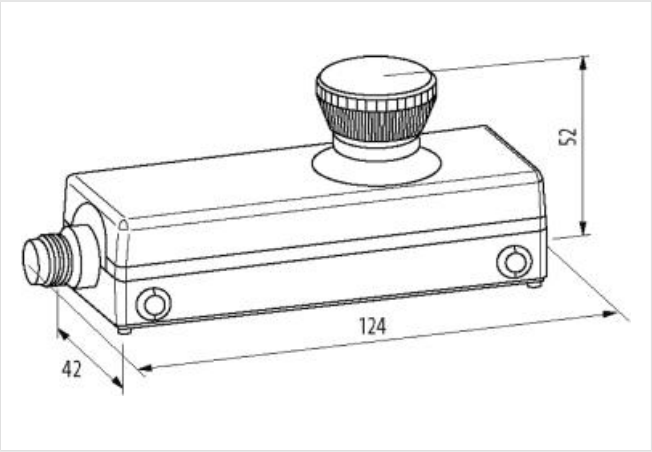

Immagine rappresentativa

dati commerciali

ECLASS-6.0	27371244
ECLASS-6.1	27371244
ECLASS-7.0	27371244
ECLASS-8.0	27371244

Le informazioni contenute in questo datasheet sono state elaborate con la massima cura.
Murrelektronik non è responsabile delle variazioni apportate ai prodotti o alle informazioni in esso contenute. 2024-04-27

ECLASS-9.0	27371244
ECLASS-10.1	27371244
ECLASS-11.1	27371244
ECLASS-12.0	27371244
ETIM-5.0	EC002034
GTIN	4048879594202
Lotto minimo ordinabile	1
Numero di tariffa doganale	85365080
Dati elettrici | Alimentazione	
Tensione di esercizio CA	24 V
Tensione di esercizio CC	24 V
Corrente d'esercizio	2 A
Dati tecnici | Protezione dei dispositivi	
Condizione durata utile	In funzione del carico, In funzione della temperatura
Protezione dei dispositivi | Elettrica	
Grado di protezione (EN CEI 60529)	IP65
Durata utile elettrica	50000 Cicli
Protezione dei dispositivi | Meccanica	
Durata utile meccanica	50000 Cicli
Durata utile meccanica B10d	250000 Cicli
Dati tecnici | Dati meccanici	
Tempo di rimbalzo max	10 ms
Dati meccanici | Dati del materiale	
Materiale morsetti	AgNi
Dati meccanici | Dati di montaggio	
Altezza	52 mm
Larghezza	124 mm
Profondità	42 mm
Caratteristiche ambientali | Climatiche	
Temperatura di esercizio min	-25 °C
Temperatura di esercizio max	70 °C
Temperatura di stoccaggio min	-25 °C
Temperatura di stoccaggio max	85 °C
Dati tecnici | Affidabilità	
Lambda contatto di apertura	20 %
Tipo di collegamento 1	
Family construction form	M12
Gender	male
Colore portacontatti	nero
Codifica	A
N. di poli	5
PIN 1	NC 2
PIN 2	NC 1 +
PIN 4	NC 2 +
PIN 5	NC 2

Le informazioni contenute in questo datasheet sono state elaborate con la massima cura.
Murrelektronik non è responsabile delle variazioni apportate ai prodotti o alle informazioni in esso contenute. 2024-04-27