stay connected

MIUW accoppiatore analogico

IN: 4..20 mA - OUT: 0..10 V

INPUT: 4...20 mA
OUTPUT: 0...10 V DC, 20 mA
Morsetti a molla
Ingresso e uscita separati galvanicamente

Link al prodotto

Immagine

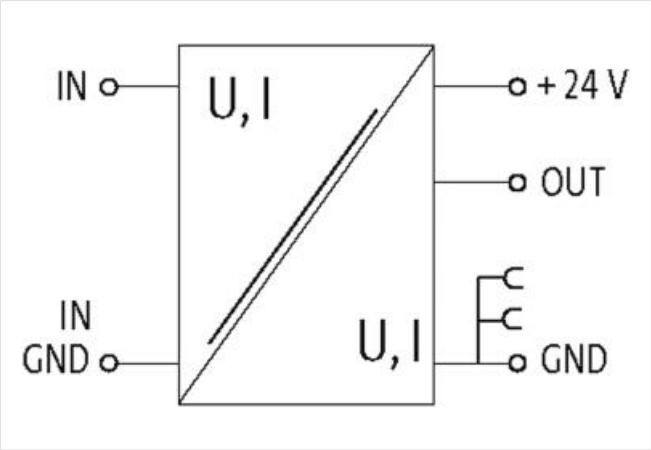

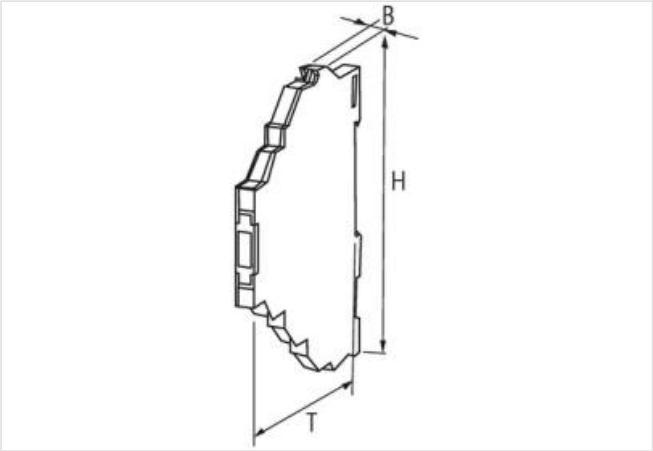

Immagine rappresentativa

dati commerciali

ECLASS-6.0	27210990
ECLASS-6.1	27210990
ECLASS-7.0	27210990
ECLASS-8.0	27210990
ECLASS-9.0	27210990
ECLASS-10.1	27210990

Le informazioni contenute in questo datasheet sono state elaborate con la massima cura.
Murrelektronik non è responsabile delle variazioni apportate ai prodotti o alle informazioni in esso contenute. 2024-04-30

ECLASS-11.1	27210990
ECLASS-12.0	27210990
ETIM-5.0	EC002477
GTIN	4048879022477
Lotto minimo ordinabile	1
Numero di tariffa doganale	85437090
Dati tecnici | Dati elettrici	
Precisione (del valore finale)	0,5 %
Dati elettrici | Alimentazione	
Tensione di esercizio CC	24 V
Tensione di esercizio CC min	19,2 V
Tensione di esercizio CC max	28,8 V
Corrente di esercizio min	50 mA
Corrente di esercizio max	70 mA
Dati elettrici | Ingresso	
Carico max	250 Ω
Dati elettrici | Uscita	
Output current max.	0,025 A
Dati tecnici | Comunicazione industriale	
Frequenza di trasmissione max	500 Hz
Protezione dei dispositivi | Elettrica	
Picco di tensione nominale	1,5 kV
Dati meccanici | Dati di montaggio	
Tipo di fissaggio	geschnappt
Suitable for mounting type	guida portante, (EN 60715)
Altezza	91 mm
Larghezza	6,2 mm
Profondità	70 mm
Caratteristiche ambientali | Climatiche	
Temperatura di esercizio min	0 °C
Temperatura di esercizio max	60 °C
Tipo di collegamento 5	
Connessione	Morsetti a vite SK
Family construction form	morsetto
Gender	female
N. di poli	1
PIN 1	GD 1
Connessione	Morsetti a vite SK
Family construction form	morsetto
Gender	female
N. di poli	1
PIN 1	In
Connessione	Morsetti a vite SK
Family construction form	morsetto
Gender	female
N. di poli	1
PIN 1	+ 24 V DC
Connessione	Morsetti a vite SK
Family construction form	morsetto
Gender	female
N. di poli	1

Le informazioni contenute in questo datasheet sono state elaborate con la massima cura.
Murrelektronik non è responsabile delle variazioni apportate ai prodotti o alle informazioni in esso contenute. 2024-04-30

PIN 1	Out
Connessione	Morsetti a vite SK
Family construction form	morsetto
Gender	female
N. di poli	1
PIN 1	GD

Le informazioni contenute in questo datasheet sono state elaborate con la massima cura.
Murrelektronik non è responsabile delle variazioni apportate ai prodotti o alle informazioni in esso contenute. 2024-04-30