stay connected

Modlink MSDD telaio doppio trasparente

Telaio: plastica PA nero
Coperchio: plastica PC trasparente
Chiusura: 3 mm double bit
con selettore di rotazione estraibile

Link al prodotto

Immagine

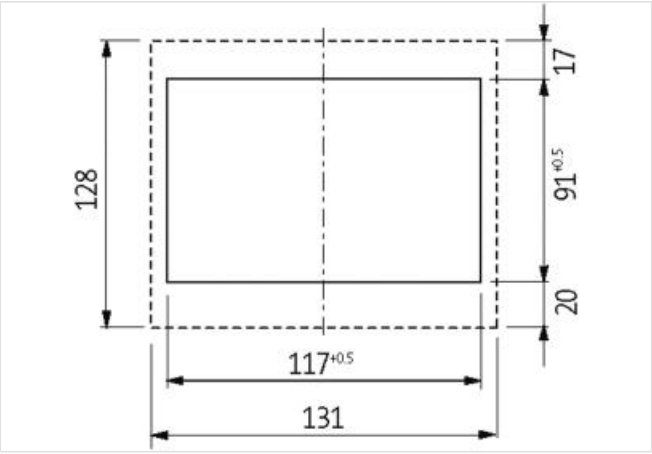

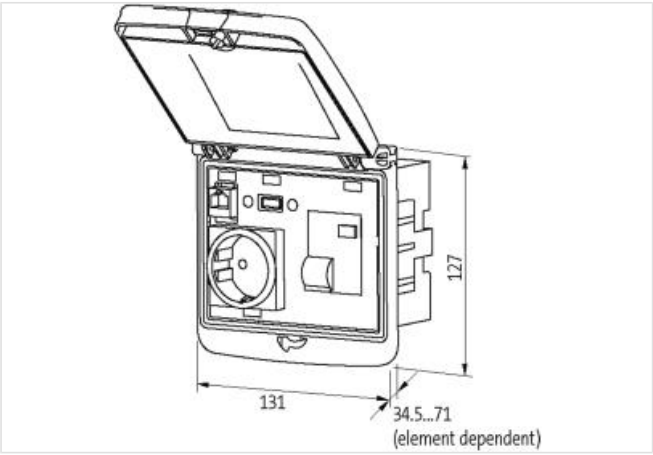

Immagine rappresentativa

dati commerciali

ECLASS-6.0	27189217
ECLASS-6.1	27189260
ECLASS-7.0	27189260
ECLASS-8.0	27189260
ECLASS-9.0	27189260
ECLASS-10.1	27182810
ECLASS-11.1	27182810
ECLASS-12.0	27182810

Le informazioni contenute in questo datasheet sono state elaborate con la massima cura.
Murrelektronik non è responsabile delle variazioni apportate ai prodotti o alle informazioni in esso contenute. 2024-05-18

ETIM-5.0	EC002625
GTIN	4048879368858
Lotto minimo ordinabile	1
Numero di tariffa doganale	85389099
Dati meccanici | Dati di montaggio	
Altezza	127 mm
Larghezza	131 mm
Profondità	43 mm
Telaio	
Grado di protezione (EN CEI 60529)	IP65
Temperatura di esercizio min	-30 °C
Temperatura di esercizio max	70 °C
Temperatura di stoccaggio min	-30 °C
Temperatura di stoccaggio max	80 °C
Adatto per montaggio con spessore parete min	1 mm
Adatto per montaggio con spessore parete max	5 mm
Colore coperchio	trasparente
Colore alloggiamento	nero
Materiale coperchio	PC
Materiale custodia	PA

Le informazioni contenute in questo datasheet sono state elaborate con la massima cura.
Murrelektronik non è responsabile delle variazioni apportate ai prodotti o alle informazioni in esso contenute. 2024-05-18