MURR ELEKTRONIK
stay connected

Emparro67 4-100-240/24 7/8"

Emparro®67
INPUT: 90...265 V AC/90...265 V DC
OUTPUT: 24 V DC (SELV), ±2%
Corrente: 4 A

Link al prodotto

Immagine

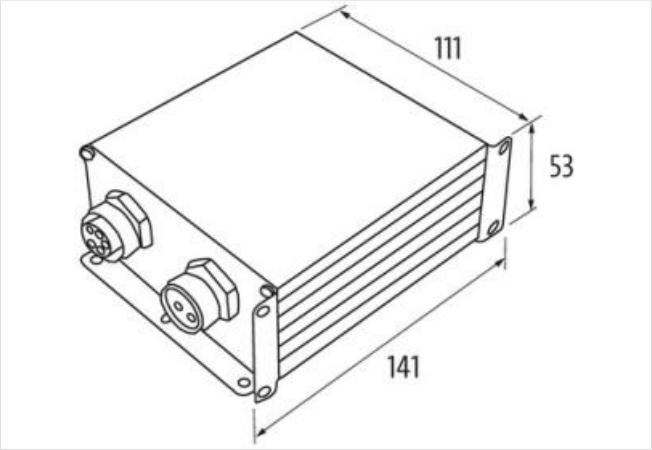

Immagine rappresentativa

dati commerciali

ECLASS-6.0	27049002
ECLASS-6.1	27049002
ECLASS-7.0	27049002
ECLASS-8.0	27049002
ECLASS-9.0	27040701
ECLASS-10.1	27040701
ECLASS-11.1	27040701
ECLASS-12.0	27040701
ETIM-5.0	EC002540
GTIN	4048879482660
Lotto minimo ordinabile	1
Numero di tariffa doganale	85044095

Dati tecnici | Dati elettrici

Numero apparecchi commutazione in parallelo max	3
Numero apparecchi collegamento in cascata max	2
Commutabilità in parallelo	si
Connessione in serie	si
Grado di sicurezza	SELV

Dati elettrici | Alimentazione

Frequenza di rete	50 ... 60 Hz

Le informazioni contenute in questo datasheet sono state elaborate con la massima cura.
Murrelektronik non è responsabile delle variazioni apportate ai prodotti o alle informazioni in esso contenute. 2024-04-26

Dati elettrici | Ingresso	
Fusibile lato primario interno	6,3 A
Caratteristica prefusibile	Ritardato
Tensione di ingresso 1 CA	100 V
Tensione di ingresso 2 CA	240 V
Tensione di ingresso CA min	90 V
Tensione di ingresso CA max	265 V
Tensione di entrata CC min	90 V
Tensione di entrata CC max	265 V
Corrente di ingresso con tensione di ingresso 1 CA	1,1 A
Corrente di ingresso con tensione di ingresso 2 CA	0,5 A
Inrush current max.	8,9 A @ 230 V
Rendimento	91,7 % @ 115 V AC, 92,4 % @ 230 V AC
Dati elettrici | Uscita	
Tensione di uscita CC	24 V
Tensione di uscita CC min	23,52 V
Tensione di uscita CC max	24,48 V
Tensione di uscita impostabile	no
Corrente di uscita	4 A
Durata Power Boost min	4 s
Alimentazione tampone per caduta di rete min	45 ms @ 230 V AC
Power Boost	150 %
Ondulazione residua effettiva max	20 mV
Spikes (s-s) max.	100 mV
Protezione dei dispositivi | Elettrica	
Grado di protezione (EN CEI 60529)	IP67
Protezione da sovraccarico uscita	si
Protezione da cortocircuito uscita	si
Protezione dal surriscaldamento uscita	si
Dati meccanici | Dati di montaggio	
Suitable for mounting type	Fissaggio a vite con 6 fori
Altezza	51 mm
Larghezza	109 mm
Profondità	140 mm
Caratteristiche ambientali | Climatiche	
Temperatura di esercizio min	-40 °C
Temperatura di esercizio max	60 °C
Derating da	60 °C
Temperatura di stoccaggio min	-40 °C
Temperatura di stoccaggio max	80 °C
Umidità relativa dell'aria min (funzionamento)	4 %
Umidità relativa dell'aria max (funzionamento)	100 %
Tipo di collegamento 1	
Tipo di collegamento 1	Output
Family construction form	7/8"
Gender	female
Colore portacontatti	nero
N. di poli	5
PIN 1	0 V DC
PIN 2	0 V DC
PIN 3	PE

Le informazioni contenute in questo datasheet sono state elaborate con la massima cura.
Murrelektronik non è responsabile delle variazioni apportate ai prodotti o alle informazioni in esso contenute. 2024-04-26

PIN 4	24 V DC
PIN 5	24 V DC

Le informazioni contenute in questo datasheet sono state elaborate con la massima cura.
Murrelektronik non è responsabile delle variazioni apportate ai prodotti o alle informazioni in esso contenute. 2024-04-26